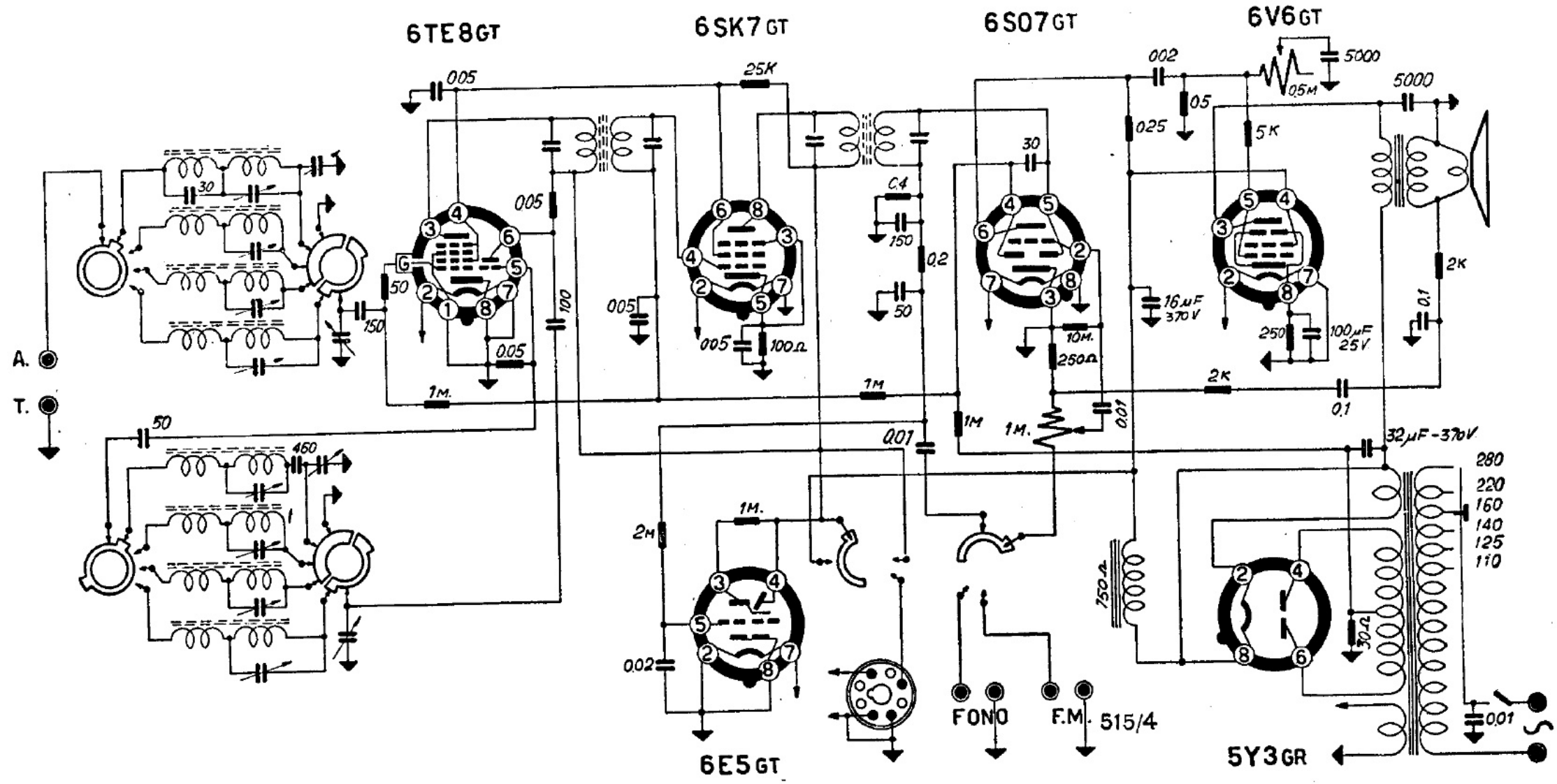

MINERVA RADIO - Mod. 515/4 ADIGE - Onde medie e tre gamme onde corte. Media frequenza a 468 kc. Resa indistorta d'uscita 3,5 watt. Consumo 60 watt.